スライド形ポテンショメータ
SLIDE POTENTIOMETERS

RoHS 指令対応　RoHS compliant

呼称記号　PART NUMBERING SYSTEM

SS　10　2　N　00　A

- A：端子形状 (Terminal Style)
- 00：組合せ (Combination)
- N：構造 (Structure)
- 2：設計順序 (Order of design)
- 10：ストローク (Stroke)
- SS：品種 (Model)

品　種 Model	ストローク Stroke	設計順序 Order of design	構　造 Structure	組　合　せ Combination	端子形状 Terminal Style
SS：オープンフレーム形 Open Frame Type	**10** **15** **20** **30**	**0** **1** **2** **3** **4** **5**	**N**：単　連 Single unit **A**：単連２重 Single unit, 2-band **B**：単連３重 Single unit, 3-band **C**：単連４重 Single unit, 4-band **D**：単連５重 Single unit, 5-band **E**：単連６重 Single unit, 6-band **F**：単連７重 Single unit, 7-band **G**：２連 Dual unit, **H**：２連(抵抗値違い) Dual unit, (Differed resistance value) **P**：２連２重 Dual unit, 2-band **Q**：２連３重 Dual unit, 3-band **R**：２連４重 Dual unit, 4-band **S**：２連５重 Dual unit, 5-band **T**：２連６重 Dual unit, 6-band **U**：２連７重 Dual unit, 7-band	**00**：組合せ無し Non Combination **01**：クリック付 with Detent **02**：タップ付 with Tap	**A**：P端子フセ形 PC Pin, Horizontal **D**：P端子タテ形 PC Pin, Vertical

スライド形ポテンショメータ
SLIDE POTENTIOMETERS

RoHS 指令対応　RoHS compliant

仕様
Specifications

電気的性能 Electrical		10mm Stroke	15mm Stroke	20mm Stroke	30mm Stroke
公称全抵抗値 Nominal total resistance		2、5、10、20、50、100、200（kΩ）		2、5、10、20、50、100、200、500（kΩ）	
全抵抗値許容差 Resistance tolerance		±20%			
抵抗変化特性（別表P12） Resistance taper（see page 12）		B			
残留抵抗値 End resistance		50Ω又は全抵抗値の0.1%のいずれか大きい方以下 50Ωor0.1%whichever is greater			
定格電力 Power raing	B,Wカーブ B,Wcurve	0.03（W）	0.05（W）	0.05（W）	0.1（W）
	その他のカーブ For others	0.015（W）	0.025（W）	0.025（W）	0.05（W）
最大減衰量 Maximum attenuation		80dB 以上 80dB min.			
しゅう動雑音 Noise		100mV 以下 100mV max.			
絶縁抵抗（２連のみ） Insulation resistance（only dual unit）		DC250Vにて100MΩ以上 100MΩ min.at DC250V			
耐電圧（２連のみ） Dielectric strength（only dual unit）		AC300Vにて１分間 I minute at AC300V			
相互偏差 Tracking error	音量用 Volume cont.	0～－40dBにて３dB以内 3dB max.at 0 to-40dB			
	音質用 Tone cont.	センターにて２dB以内 2dB max.at center position			
軽減曲線 Derating curve		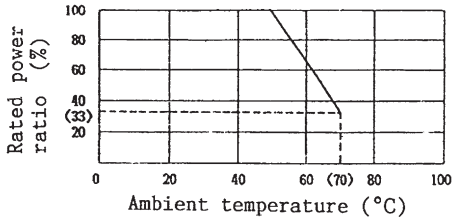			
機械的性能 Mechanical					
レバーの移動距離 Travel		10（mm）	15（mm）	20（mm）	30（mm）
作動力（20℃にて） Operating force （at 20℃）	単連　Single unit	0.1～1.47N（10～150gf）			
	２連　dual unit	0.15～1.47N（15～150gf）			
クリック位置 Detent position		5（mm）	7.5（mm）	10（mm）	15（mm）
クリック脱出力 Detent force		作動力＋0.05～1.47N（５～150）gf Operating force＋（5 to 150）gf			
レバーの移動止め強度 Lever stopper strength		14.7N（1・5Kgf以上） （1.5Kgf min.）			
レバーの振れ Lever lateral play		レバーの先端より2.5mmの位置で両側1.6mm以下2.45N（加圧250gfとする） 1.6mm max.（both sides）when 250gf is applied at a position of 2.5mm from the mounting surface			
環境特性 Environmental					
はんだ耐熱性 Soldering heat resistance		350±５℃で３秒間 350±５℃ at 3 sec			
使用温度範囲 Operating temperature range		－20～＋70℃			
しゅう動寿命 Operating life		無負荷にて毎時600往復の速さで15,000往復後の抵抗値変化は±15% Permissible resistance change after 15,000cycles on 600c.p.h.without load：±I5%/max.			

スライド形ポテンショメータ
SLIDE POTENTIOMETERS

(Unit：mm)

製品名 Model	外形図 Outline Drawing	特長・個別仕様 Features/Individual Specifications
単連・伏形 Single unit, Horizontal type **SS＊＊2N00A** 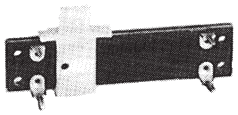 L(＊＊):10,15,20,30	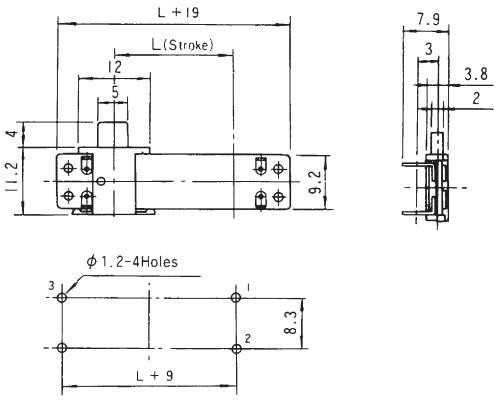	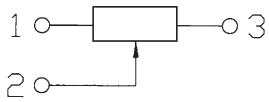
2連・伏形 Dual unit, Horizontal type **SS＊＊2G00A** 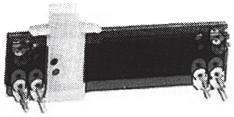 L(＊＊):10,15,20,30	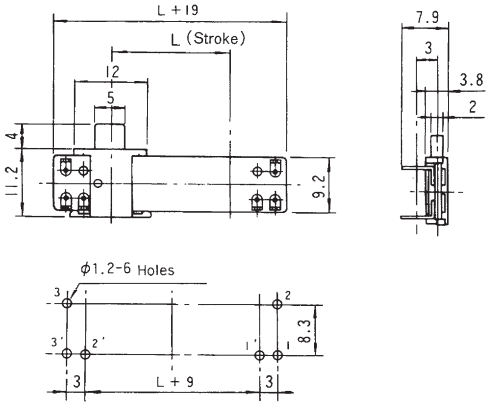	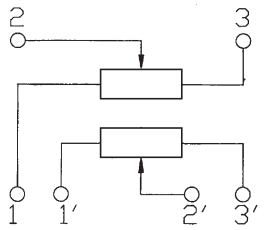
単連・縦形 Single unit, Vertical type **SS＊＊2N00D** 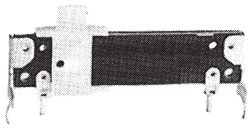 L(＊＊):10,15,20,30	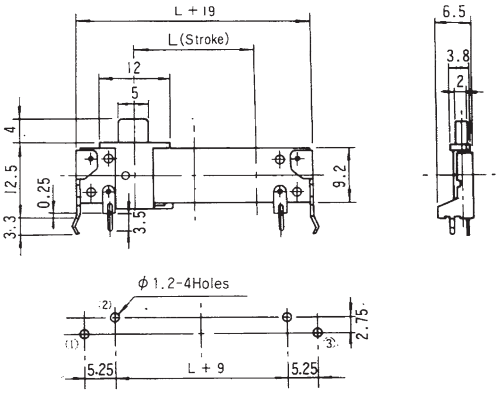	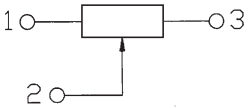
2軸・縦形 Dual unit, Vertical type **SS＊＊2G00D** 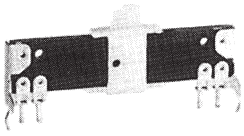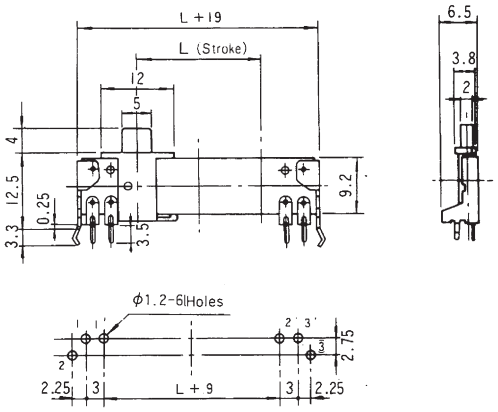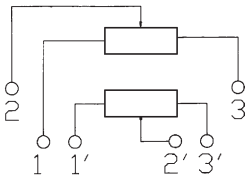 L(＊＊):10,15,20,30